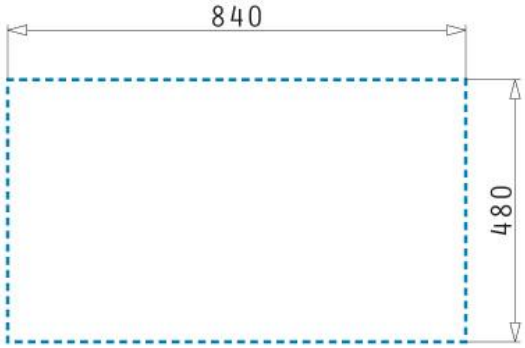
840
480

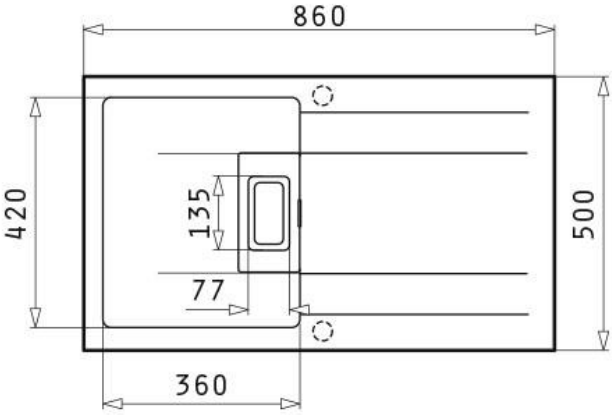
860
420
135
77
500
360